VINDÖGAT

Medlemsbladet för Vindö Yacht Club Nummer 16. Maj 2008

TEMANUMMER: Vindö 65

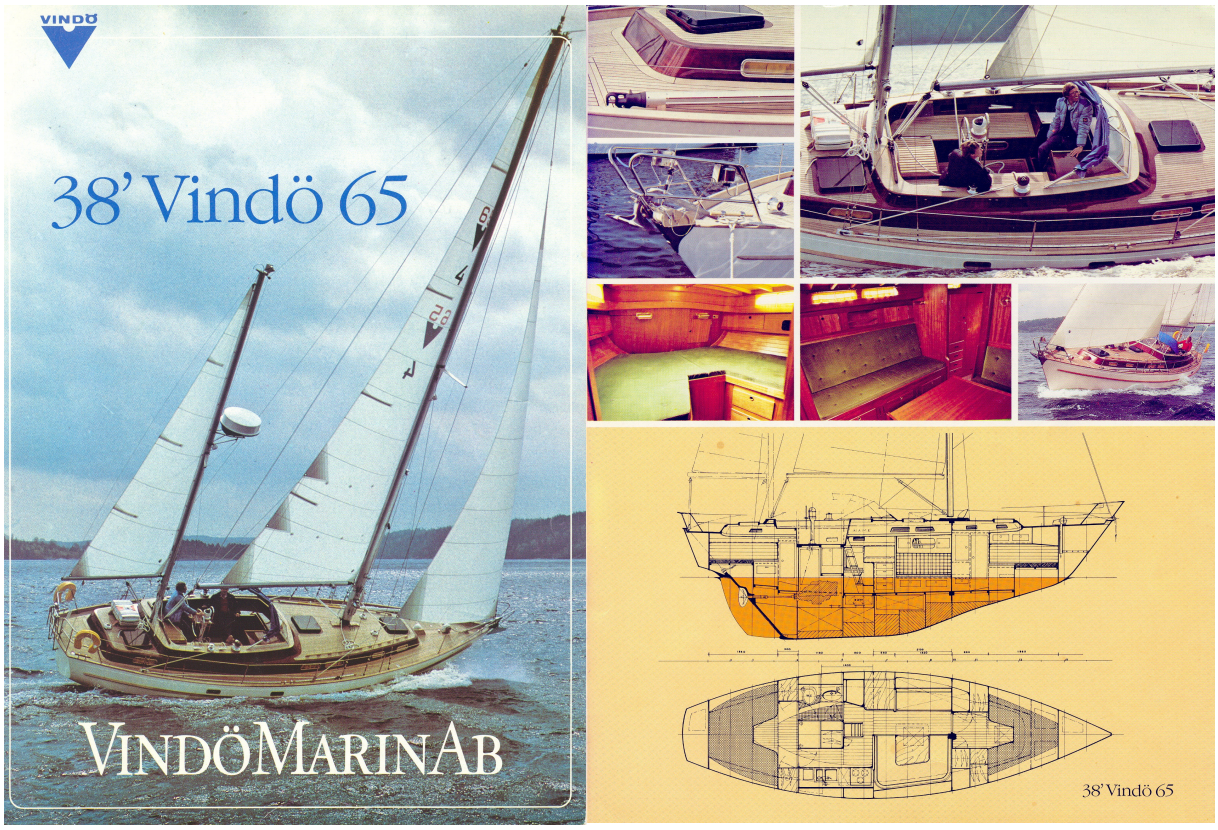

Bilderna ovan är hämtade från Vindö Marins Broschyr

ÅRSMÖTET:

Styrelsen byter sida, hamnar på ostkusten - Ulf Mejhert tar över ”rodret”!
Bengt Arne Svanhill avgick som ordförande och utnämndes till hedersmedlem!

Nya styrelsen:

Ordförande—Ulf Mejhert, nyval.
Sekreterare—Clas Hellsén, nyval.
Kassör—Ulf Hjalmarsson, nyval.
Ledamöter—Håkan Sahlberg, Göran Grönskog, nyval.
Suppleanter—Mats Forslund, Robert Sparre, nyval.
Revisor—Lars Lindberg, nyval. Reviorsuppl.—Agneta Eriksson, omval.
Valberedningens ordf.—Gunnar Nilsson, omval.

Ordföranden har ordet

Av Ulf Mejhert, S/Y Amanda

Kära medlemmar

Vindöklubben går mot sin 12:e säsong och den gör det i en lite annorlunda skepnad. Styrelsen har flyttats till ostkusten. Men annars så tror jag inte att skillnaden blir så stor. De som bildade klubben har utvecklat den till en väl fungerande intresseförening. Vi har normalt årsmötet på våren, en höst-träff och 2 vindöträffar till sjöss samt det utmärkta medlemsbladet Vindögat. Jag tycker det är ett bra koncept och har inte tänkt ändra på det. All heder och ett stort tack till den avgående styrelsen för att ni så förtjänstfullt utvecklat föreningen.

Men det finns säkert en del saker som vi kan jobba med och jag får återkomma till det när vi i den nya styrelsen har hunnit träffats. Jag vill poängtera att detta är en förening där medlemmarna gör mycket jobb själva och det gäller även idéer och uppslag till föreningens verksamhet och till Vindögat. Så tveka inte att höra av er.

Vi blev Vindöägare av en slump. Visserligen hade vi hyrt en Vindö 32:a flera år och bestämt oss för att om vi ska ha en båt så ska det vara en Vindö 40, skärgårdens näst vackraste båt. År 1999 misslyckades uthyrning och vi bestämde oss raskt att köpa den enda Vindö 40 som då var till salu och en vecka senare satt vi i en egen sittbrunn och undrade vad vi hade gett oss in på. Så småningom framstod det allt klarare att det var en massa jobb, men vi ångrar oss inte. När vi väl kartlagt omfattningen av allt arbete som låg framför oss så blev Vindöklubben ett gott stöd för alla tekniska frågor som dök upp. Jag passar på att tacka alla som vi besvärat. Samtidigt tycker jag att det är så klubben ska fungera. Att under trevliga former vara ett forum för idéer, erfarenhetsåterföring och tekniskt kunnande.

Den samlade båtkompetensen i föreningen är enorm och jag tror att många nya Vindöbåtägare skulle vara glada om de kunde göra ett uttag ur vår erfarenhetsbank. Men det gäller för dem att hitta oss och för oss att hitta dem. Så tänk på att marknadsföra klubben när ni kommer åt.

Eftersom vi har säsongen framför oss så önskar jag alla en riktigt fin Vindöbåtsommar!

Ulf

Kalender 2009

VYC avser att trycka upp en ny kalender för år 2009 med vackra bilder på Vindö-båtar. Den kommer att distribueras under hösten.
Om Ni önskar en dylik att rikta blickarna mot och glädja Er själ åt under årets tolv månader, ber vi Er att sätta in kr. 120:- på vårt plusgirokonto nr. 184 45 35-3 **senast den 30 maj 2008.**

Obs! Glöm ej att ange avsändare och adress på inbetalningen!!!

Robert Sparre / styrelsen

Vi tar tacksamt emot bilder på era Vindö-båtar för kalendern. Mejla dem till:
scholin.anna@bredband.net eller hakan.scholin@bredband.net
Om ni har några frågor så får ni gärna ringa oss:
Anna och Håkan Schölin. 031-56 15 66

Intryck från årsmötet

Efter att ha traskat runt i flera timmar på Älvsjö-mässan och sett många bra-att-ha-prylar, onödiga saker, elektronik, mirakelmedel, fula plastmotorbåtar och några skönheter på klassikeravdelningen fick rygg och ben välbehövlig vila på Vindö-årsmötet.

För mig som är kart- och sjökortsnörd kunde årsmötet inte ha börjat bättre. Den trevlige föredragshållaren var nämligen Jesper Sannel från Hydrographica som tar fram specialsjökort över våra utskärgårdar.

Hydrographica består av tre personer som alla är biologer och naturgeografer från början. De hade länge använt flygfototeknik inom forskningen t.ex. för att kartlägga olika växtområden. Till glädje för oss sjöfarare kom de på tanken att tekniken kunde användas för att hitta grund också. Sedan 2001 har de ägnat sig åt detta.

När ett nytt specialkort kommer till startar man från noll. Man köper in fler olika flygbilder över området som i datorn läggs på varandra och görs om till en tredimensionell modell. Under sommaren ger man sig ut i en liten båt beväpnad med en fyra meter lång stav och kollar handgripligen sådant som modellen gett osäkra besked om. Efter 2-3 månaders arbete har man ett nytt kort i skala 1:10 000 med en för fritidsbåtar lämplig 2-meterskurva.

Vi fick också lite sjömätningshistorik. 1860 skulle Stockholms skärgård sjömätas. Det gjordes med den tidens mycket enkla medel och man blir faktiskt imponerad över hur bra det ändå blev. När allt var uppmätt till slut var man mycket nöjd. Nu skulle man aldrig behöva göra om det mer! Och på sätt och vis är det sant. Stora delar av skärgården har inte blivit sjömätt sen dess. Vi fick sen se hur dessa mätningar har följt med i senare tiders sjökort och vilka problem som har uppstått och varför ”GPS-assisterade grundstötningar” så lätt kan uppstå i de här områdena.

Om man tittar på våra vanliga sjökort så har de oftast tre typer av fel. Där finns okända grund, oftast små. Gamla tiders sjömätare rodde från punkt till punkt på linjer och om något låg mellan linjerna så missades det lätt. Fel djupangivelse, ofta upp till en meter. De lodande herrarna på 1860-talet kunde lätt missa att ett grund hade flera toppar. Slutligen händer det att djupkurvorna är förenklade.

Vi fick också uppmaningen att tänka på att teknik inte ersätter papperskort. Jag kan bara hålla med. Man kan aldrig till fullo lita på elektronik. Ingen ström – ingen bild. Och man ska också komma ihåg att bilden på plottern aldrig innehåller mer information än papperskortet. Du kan zooma in mer, men det blir inte mer info för det. Man ska också tänka på sådant som symboler i kortet. En brännings-symbol är 1mm gånger 1 mm på kortet. Det betyder 50 gånger 50 meter i verkligheten, med en nogranhet på 50 m på det vanliga sjökortet. Så den som sitter med näsan i sin plotter och stryker förbi tätt inpå bränningstecknet kan sluta på grund. Stenen kan vara 50 meter närmare än vad det ser ut och det kan ju dessutom vara flera stenar.

Det gavs möjlighet att ställa frågor och många undrade just över tekniska hjälpmedel. För att inte riskera att jag uppfattat några av svaren fel hänvisar jag till Hydrographicas fina hemsida. Där får man veta en hel del om för- och nackdelar med olika system. Gå in på www.hydrographica.se och titta. Där hittar du också rättelser till korten. För naturligtvis kom också frågan om hur pålitliga deras kort var. Fel uppstår alltid, men vi fick veta att de var vanligare i början. De fyra första korten hade flest fel. Om man som kortanvändare hittar något fel anmäler man det och om det vid kontroll visar sig stämma erhåller man en flaska whisky. Så ut och leta fel. Men tänk på att det omvända också gäller. Finns inte ditt nyfunna grund på riktigt så blir du skyldig en whisky.Efter föredraget blev det fika och sedan årsmöte. Styrelsen lämnar västkusten och den nya styrelsen finns på ostkusten. De olika träffarna under sommaren spikades och vi fick en ny hedersmedlem, Bengt-Arne Svanhill som ju är en av föreningens grundare och som nu avgick som ordförande. (*Forts. på nästa sida)*

(Forts. från föregående sida) Den trevliga Vindö-seglarsamvaron denna dag tog inte slut med årsmötet. På kvällen samlades Vindö-gänget på restaurang Bysis för mat och båtsnack. Trevligt! Hedersmedlemmen Bengt-Arnes Vindö-bakelser satte guldkant på kvällen.

Nu ser vi alla fram emot sjösättning och sommarträffar.

Madli Björck på s/y Merike

BÅTKLUBBARNAS EGEN FÖRSÄKRING I 40 ÅR

Tel 08-541 717 50 www.svenskasjo.se

Vindö 65
1970 tog Carl till pennan igen. Denna gång resulterade det i **Vindö 65** (11,65 x 3,65, depl 11 ton) som kunde fås i tre varianter, seglare, motorseglare eller mix. Denna även med Vindövarvets måttstock mätt synnerligen på-kostade kryssare har byggts i över 40 exem-plar, de allra flesta exporterades till Tyskland och Medelhavet.

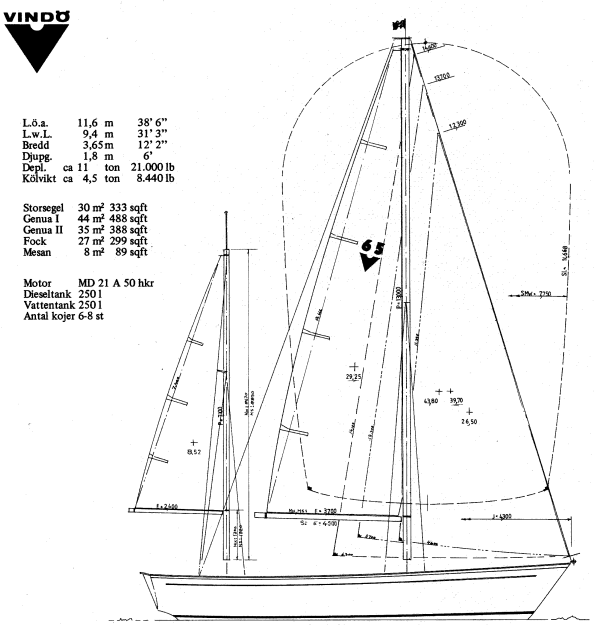

Bilden ovan hämtad från Vindö Marins broschyr

Alla har inte kristallkrona i sin båt.

S/y Karamella.

Vindö 65 S/y Karamella.

Vi köpte segelbåten 2 juli 1992 de hade seglat 330 nm på två år. Båten hade legat i en lada efter konkursen på Vindövarvet och den blev färdigbyggd hos Mats snickare i Rönnäng och sjösatt 1990. Båten blev döpt till Karamella för hon var en karamell och att jag hade en ka-ramellfabrik, så det var lite fyndigt tyckte vi. Vi blev alltid uppmärksammade på våra resor, många frågade om det var en Vindö.Vi till bringade mycket tid i båten från påsk till oktober, varje helg plus semester. Normalt mellan 800-1400Nm per år har vi seglat henne, mestadels på västkusten men vi besökte också Stockholm med skärgård. Resor gick även till Danmark, Norge och Tyskland . Karamella var riggad med en mast på 19 meter och ett stort peke vilket blev bra för en stor genua på 60 m2. Hon seglade mycket bra så även de nya båtarna fick en match.Vikten på 12ton gör att hon blir som en stridsvagn genom vågorna. Motorn var en MD32 så marchfarten var 7 knop. Vi hade alla bekvämligheter ombord med separat dusch och handfat, kylskåp, isbox och en bra spis. Bränsletank på 300 liter och vattentank på 800 liter. Litet eget dieselelverk gör att vi klarar oss länge. Hon är en fantastisk vacker och bra båt att leva i. **Sven Erik Petersson**

Bengt-Arne tackar för sig!

Jag får tacka för min tid som ordförande i Vindö Yacht Club. Klubben bildades 1995 av Dick Netterlid. Sedan 1997 var Agneta Eriksson ordförande och undertecknad var kassör. Agneta var en drivande kraft i föreningen och vi ökade medlemsantalet till 113 st. Sedan år 2000 blev jag vald till ordförande. Vi har försökt att ge ut vår tidning Vindögat två gånger om året, där Per är redaktör för tillfället. Totalt har det nu kommit ut 16 nummer av tidningen, och den är ju alltid rolig att läsa i. Så tänk på att skicka in bidrag till tidningen. Nu när klubbmedlemmarna i Stockholm tar över styrelseuppdragen så vill jag önska dem lycka till, och hoppas att klubben utvecklas på ett positivt sätt.

Med Vindöhälsning från Bengt-Arne

Tips:

Ett bra sätt att ta bort en massa bottenfärg utan att behöva blästra båten.
Så här gör man:
Blanda 10 liter vatten med 2-3 matskedar tapetklisterpulver och 1 kg kaustiksoda. Rör om. Blandningen blir trögflytande. Tapetklistret gör att sodan sitter kvar på botten när man smetat på den. Man målar på blandningen på botten med en stor pensel och låter den få verka i 30-45 minuter. Har man en Vindö 50 kan man behöva två penslar. Luten äter upp penselborsten och penseln kan hinna ta slut innan man är klar. När blandningen fått verka spolar man bort den och gammal färg med en högtryckskspruta. Man kanske får hjälpa till med en hård borste också.

Vårträff 6-8 juni 2008

Samling på Björkö, strax norr om Göteborg, på kvällen den 6 juni, sen får väder och vind avgöra vart färden går.
Inbjudan har gått ut till den danska Vindöklubben och eventuellt kommer det båtar från Holland och Tyskland också.
Anmäl er till Bengt-Arne 031-29 58 78, 0703-68 94 54 eller Håkan Schölin 031-56 15 66, 0731-41 98 62

Sommarträff lördag 19 juli 2008

För första gången försöker vi anordna en träff i Sveriges största sjö, Vänern.
Gästhamnen invid Läckö Slott, i södra delen av Vänern, är platsen för Vindöträffen i sommar. Ni som har era båtar i, eller tänkt er till Vänern i sommar – välkomna till Läckö Slott.

Kontakt för träffen:

Per Barthelson 0703-32 84 37
perbarthelson@hotmail.com

VINDÖ-YACHT-CLUB;s egna hemsida
hittar Du på www.vyc.se

Ostkustträffar 2008

Varför ändra på ett fungerande koncept.

Äntligen börjar sommaren närma sig. Det är då vi får lön för mödan av allt lackande, putsande och fejande. När vi stått där och frusit med lackburken i hand har väl vi alla drömt om nästa Vindö-träff. Precis som förra sommaren kommer vi att träffas ett par helger i sommar för att umgås, och beundra egna och andras Vindö-båtar. Vi samlas under lördagen, grillar på klippan, och har trevligt. Ingen föranmälan krävs, det är bara att dyka upp.

Försommar-träff:
Datum: 7/6-8/6
Plats: Skomakarviken, Lådnafladen
Position: 59 25',0 N 18 43',7 O

Höst-träff:
Datum: 6-7/9
Plats: Säck-Krokholmsviken
Position: 59 23',4 N 18 47',9 O

Undrar du över något, t.ex om vädret är mycket dåligt och ni funderar på om det verkligen finns några andra knäppgökar som tänker dyka upp trots storm och regn är det inte fel att slå en signal för att försäkra sig om att träffen verkligen blir av. Naturligtvis försöker vi ordna bra väder till träffarna....

Vi ses i sommar,
Styrelsen genom Anders & Ulf

Anders Björck
S/Y Merike
Tel: 08- 35 55 63
Mobil: 070 –321 77 08
Mail: anders.bjorck@gmail.com

Ulf Mejhert
S/Y Amanda
Tel: 08-760 10 60
Mobil: 070-68 44 911
Mail: ulf.mejhert@comhem.se

Här nedan följer några bilder från höstträffen i Lidköping

Lidköpings Båtsnickeri tillverkar SwedeStar-båtar, bilder från monteringshallen.

Håkan på Lidköpings Båtsnickeri i diskussion med Vindöbåtägare.

Båtkörkort införs 2011.

Den 1 april 2011 ska lagen träda i kraft. Detta är fortfarande bara ett förslag som regeringen ska skicka ut på remiss. Förslaget är ett körkort i tre olika klasser.

Klass 1 gäller för fritidsbåtar som är längre än tio meter eller går fortare än 15 knop, åldersgräns på 15 år.
Klass 2 gäller för båtar som är längre än tolv meter och bredare än fyra meter och motsvarar dagens kustskepparexamen.
Klass 3 gäller för båtar som går att köra minst trettio knop.
De som tagit det frivilliga förarintyg som finns idag behöver inte ta nytt båtkörkort.
Två undantag gäller från kravet på båtkörkort för fritidsbåt. Det gäller dels de personer som fyller 55 år när lagen träder i kraft, dels de som bor permanent på en ö utan bro eller regelbundna bilfärjeförbindelser.

På bilden till vänster väntar vi på att komma in till segelmakeriet.

Till höger visar och förklarar Anneli och Niklas lite om tillverkningen av segel idag.

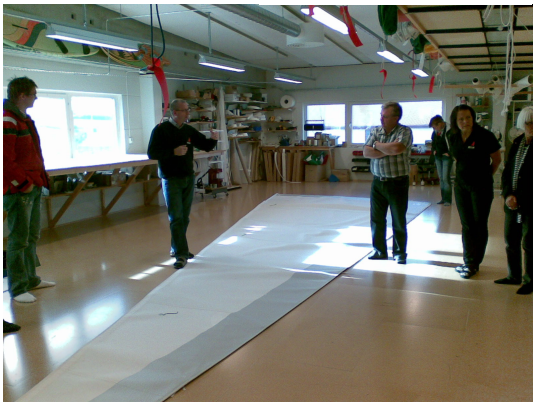

Vindö Yacht Club

Vindö Yacht Club är en intresseförening för Vindöbåtarna. I föreningen ska medlemmarna kunna utbyta tips och erfarenheter och få veta mer om båtarnas konstruktion och historia.

Medlemsansökan med uppgift om namn, adress, telefonnummer, eventuell mailadress, båtens namn, båttyp, byggår och segelnummer skickas till;
Per Barthelson,
Rosenbadsgatan 5, 652 26 Karlstad.
Telefon: 0703-32 84 37
E-post: perbarthelson@hotmail.com

Blankett för medlemsansökan på sidan 11.

Medlemsavgiften är 100:-, för år 2008. Avgiften sätts in på postgiro 184 45 35-3.

Medlemsbladet VINDÖGAT planeras utkomma två gånger om året. Vissa nummer av VINDÖGAT publiceras även på klubbens hemsida.

Vindö Yacht Clubs hemsida finner Du på www.vyc.se. Hemsidan underlättar snabb och enkel kontakt mellan Vindöbåtägarna. E-postruta för köp och sälj m.m.
Ansvarig för uppdatering och administration av hemsidan är:
Christer Edström
Mailadress; postmaster@vyc.se

Redaktionen för nummer 16 av VINDÖGAT

Redaktör för nummer 16 av VINDÖGAT;
Annonser, tryck, distribution, medlemsregister
Per Barthelson
S/Y Pajazzo, Vindö 30, S-1416
Rosenbadsgatan 5
652 26 Karlstad
Telefon: 0703-32 84 37.
E-post: perbarthelson@hotmail.com

Eftertryck, ur VINDÖGAT, medgives förutsatt att källan anges.

Tidigare och kommande utgåvor av VINDÖGAT

Nr 1. December 1998. (finns på hemsidan)
Nr 2. Juni 1999. (finns på hemsidan)
Nr 3. Januari 2000. (finns på hemsidan)
Nr 4. Maj 2000. (finns på hemsidan)
Nr 5. Mars 2001. (finns på hemsidan)
Nr 6. November 2001. (finns på hemsidan)
Nr 7. April 2002. (finns på hemsidan)
Nr 8. November 2002. (finns på hemsidan).
Nr 9. Maj 2004. (finns på hemsidan)
Nr 10. Oktober 2004. (finns på hemsidan)
Nr 11. Maj 2005. (finns på hemsidan)
Nr 12. Oktober 2005. (finns på hemsidan)
Nr 13. Oktober 2006.
Nr 14. Maj 2007
Nr 15. oktober 2007

Nästa nummer, 17, av VINDÖGAT planeras utkomma hösten 2008. (I slutet av oktober)

Manus skall vara redaktionen tillhanda senast den **15 september 2008**, men kontakta gärna redaktören i förväg.

Tidigare nummer av VINDÖGAT, äldre än två år, kommer att läggas ut på hemsidan; www.vyc.se.

MEDLEMSARTIKLAR VINDÖ YACHT CLUB

Nedanstående medlemsartiklar finns till försäljning inom VYC, Vindö Yacht Club.
Kontakta: Håkan Sahlberg, 08-30 41 20,
Mailadress; h@greblhas.nu
Färgbilder på artiklarna finner Du på hemsidan; www.vyc.se

Självhäftande Vindödekal
8 cm
Pris 20 kr/paret

Föreningsvimpel
Av god kvalité
Pris 150 kr

Tröja
Svart kortärmad med nya märket i guldfärg.
Pris 225 kr

Vindönål (till höger)
Nål att sätta på kavajslaget eller blusen.
Pris 25 kr

Slips
Original
från 70 talet
med Vindö
logo.
Pris 50 kr.

Vindö tygmärke
Svart/Guld.
Pris 30 kr.

Vindö Keps
Svart/Guld.
Pris 125 kr.

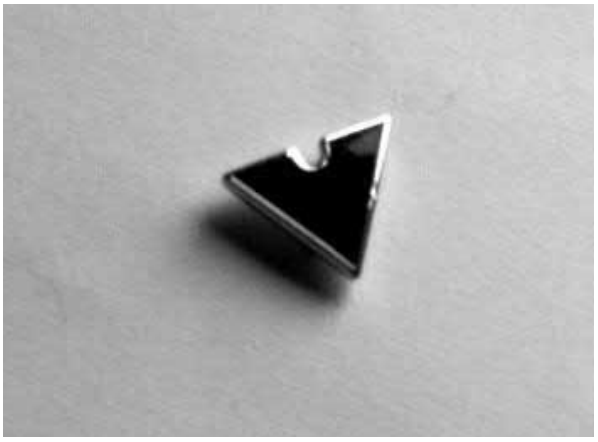

Medlemsansökan till VINDÖ YACHT CLUB

VYC har bildats som en intresseförening med Vindöbåtarna i centrum. I föreningen skall medlemmarna kunna utbyta tips och erfarenheter, samt få möjlighet att veta mer om Vindöbåtarnas konstruktion och historia. Vårt medlemsblad ”Vindögat” kommer ut två gånger om året.

Medlemsavgiften är 100 kr för 2008 och betalas till postgirokonto 1844535-3. Medlemsansökan skickas till Per Barthelson, som sköter medlemsregistret.

Vi har diverse prylar till försäljning – tröjor, keps, slips, vimpel, dekaler.

Om ni har idéer eller önskemål om föreningens verksamhet eller skulle vilja vara med och arbeta aktivt, så hör gärna av er till styrelsen!

Ordförande
Ulf Mejhert
Dalkärrsleden 71
162 71 Stockholm
Telefon 08-760 10 60

Sekreterare
Clas Hellsén
Tegelviksgatan 73
116 47 Stockholm
Telefon 08-642 19 96

Kassör
Ulf Hjalmarsson
Hjortvägen 2
187 36 Täby
Telefon 08-756 92 12

Medlemsansvarig
Per Barthelson
Rosenbadsgatan 5
652 26 Karlstad
Telefon 0703-32 84 37

Ja, jag vill gärna bli medlem i Vindö Yacht Club

Namn .....

Adress …….

e-postadress ……

Telefon ……Båttyp ……...…….

Båtens namn ……....Byggår……...…….

Hemmahamn……Segelnummer…….

Vindö Yacht Clubs styrelse, samt klubbens övriga funktionärer

Ordförande
Ulf Mejhert
S/Y Amanda, Vindö 40
ulf.mejhert@comhem.se
Dalkärrsleden 71
162 71 Vällingby
Telefon 08-760 10 60. Mob 0706-84 49 11

Sekreterare
Clas Hellsén
S/Y Beatrice af Stockholm, Vindö 40
clas.hellsen@gmail.com
Tegelviksgatan 73
116 47 Stockholm
Telefon 08-642 19 96. Mob 0739-80 19 96

Kassör
Ulf Hjalmarson
S/Y Odyssé, Vindö 50s
ulf.hjalmarson@telia.com
Hjortvägen 2
187 36 Täby
Telefon 08-756 92 12.

Styrelseledamot ansvarig hemsidan
Göran Grönskog
S/Y Hvinda, Vindö 40
goran.gronskog@textillab.se
Norrbackavägen 9 A
192 69 Sollentuna
Telefon 08-754 89 54. Mob. 0704-22 68 18

Styrelseledamot materialförvaltare
Håkan Sahlberg
S/Y Eda, Vindö 40
h@greblhas.se
Torsgatan 75
113 37 Stockholm
Telefon 08-30 41 20. Mob. 0705-30 41 20

Styrelsesuppleant valberedning
Matts Forslund
S/Y Solsken, Vindö 30
Rigavägen 4
187 31 Täby
Telefon 08-792 21 88. Mob. 0702-60 61 11

Styrelsesuppleant valberedning
Robert Sparre
S/Y Freja, Vindö 40
robert.sparre@telia.com
Solhem Odensala
195 92 Märsta
Telefon 08-591 110 21. Mob. 0707-56 45 27

Revisor
Lars Lindberg
S/Y Kibon, Vindö 30
lasse.lindberg@comhem.se
Bergsunds Strand 51
117 38 Stockholm
Telefon 08-669 15 89.

Revisorssuppleant
Agneta Eriksson
M/Y Knubbis, Monark 585
agneta.eriksson@personalspecialisten.se
Kungsladugårdsgatan 105B
414 75 Göteborg
Telefon 031-24 89 68. Mob. 0705-24 89 68

Valberedningens ordförande
Gunnar Nilsson
S/Y Madeira, Vindö 50
gunnar_nilsson@telia.com
Östergårdsgatan 7
442 52 Ytterby
Telefon: 0303-920 56

Medlemsmatrikel, redaktör VINDÖGAT
Per Barthelson
S/Y Pajazzo, Vindö 30
perbarthelson@hotmail.com
Rosenbadsgatan 5
652 26 Karlstad
Telefon: 0703-32 84 37.

Kontaktpersoner

Västkusten:
Håkan Schölin
S/Y Cissi, Vindö 30
hakan.scholin@
Innegårdsvägen 66
423 51 Torslanda
Telefon 031-56 15 66. Mob. 0731-41 98 62

Ostkusten:
Anders Björck
S/Y Merike, Vindö 50cc
anders.bjorck@gmail.com
Gärdstuguvägen 32
192 51 Sollentuna
Telefon 08-35 55 63. Mob. 0703-21 77 08

Norrlandskusten:
Kjell Westberg
S/Y Lotta, Vindö 50
Kastellgatan 17
871 33 Härnösand
Telefon 0611-201 59